小構造物詳細図

自由勾配側溝 (縦断用)　S=1:15

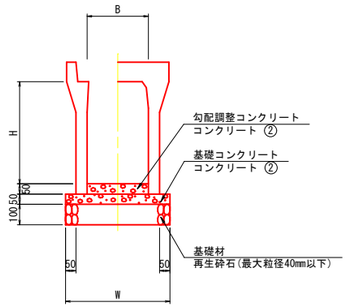

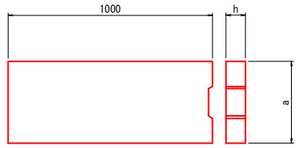

記号	寸法表 (mm)		参考重量 (kg/枚)
	a	h	
B300用蓋板	342	85	64
B400用蓋板	432	100	96

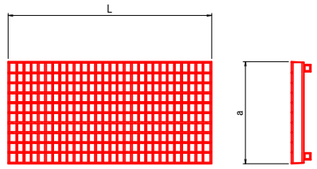

記号	寸法表 (mm)		参考重量 (kg/枚)	10m当り敷枚数 (枚)
	a	L		
B30用グレーチング蓋板	340	995	23	1
B40用グレーチング蓋板	430	995	36	1

寸法表　及び　材料表

側溝　L=2.0m

記号	寸法表 (mm)			参考重量 (kg/個)	参考数量表 (10m当り)							備考
					側溝	勾配調整	基礎	コンクリート	型枠	基礎材 t=10cm		
	B	H	W		個数 (個)	コンクリート (m3)	コンクリート (m3)	打 (m3)	(m2)	(m3)	(m2)	
B300-H300(縦断用)	300	300	500	306	5	0.30	0.25	0.6	1	0.5	5	
B300-H400(縦断用)	300	400	510	374	5	0.30	0.26	0.6	1	0.5	5	
B300-H500(縦断用)	300	500	510	426	5	0.30	0.26	0.6	1	0.5	5	
B300-H600(縦断用)	300	600	530	530	5	0.30	0.27	0.6	1	0.5	5	
B400-H700(縦断用)	400	700	640	715	5	0.40	0.32	0.7	1	0.6	6	
B400-H800(縦断用)	400	800	640	780	5	0.40	0.32	0.7	1	0.6	6	
B400-H900(縦断用)	400	900	660	930	5	0.40	0.33	0.7	1	0.7	7	
B400-H1000(縦断用)	400	1000	660	1000	5	0.40	0.33	0.7	1	0.7	7	
B400-H1100(縦断用)	400	1100	680	1180	5	0.40	0.34	0.7	1	0.7	7	

※勾配調整コンクリートの最小厚を5cmとし、数量は10m実際として算出してある。
施工にあたっては、勾配調整により変わるので注意すること。

自由勾配側溝 (隅切用45°)　S=1:15

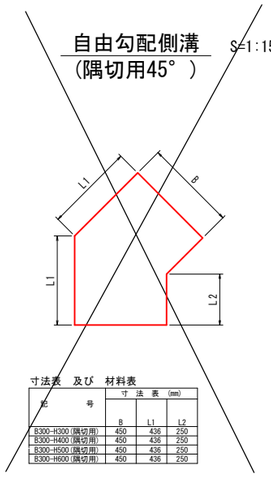

寸法表　及び　材料表

記号	寸法表 (mm)		
	B	L1	L2
B300-H300(隅切用)	450	436	250
B300-H400(隅切用)	450	436	250
B300-H500(隅切用)	450	436	250
B300-H600(隅切用)	450	436	250

集水桝工構造図 (プレキャスト)　S=1:15

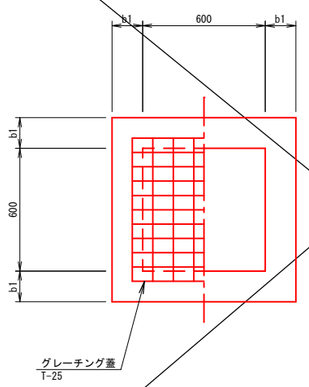

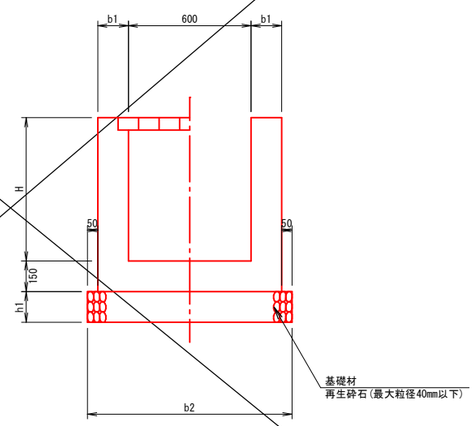

寸法表及び材料表

記号	寸法表 (mm)				参考重量 (kg/個)	参考数量表 (10箇所当り)				備考
						基礎材		蓋版	参考	
	H	b1	b2	h1		(m3)	(m2)	(組/個)	(kg/組)	
B 600-L 600-H 600	600	150	1,000	150	775	1.5	10	10	40.0	2号
B 700-L 700-H 1100	1100	150	1,100	150	1310	1.7	11	10	55.0	1号

令和７年度		
施工箇所	つがる市木造蓮花田　地内	
工事名	蓮花田豊田線（蓮花田地区）側溝整備（その２）工事	
図名	小構造物詳細図	
縮尺	図示	全 7 葉の内 5
作成年月	令和７年１０月	
つ　が　る　市		